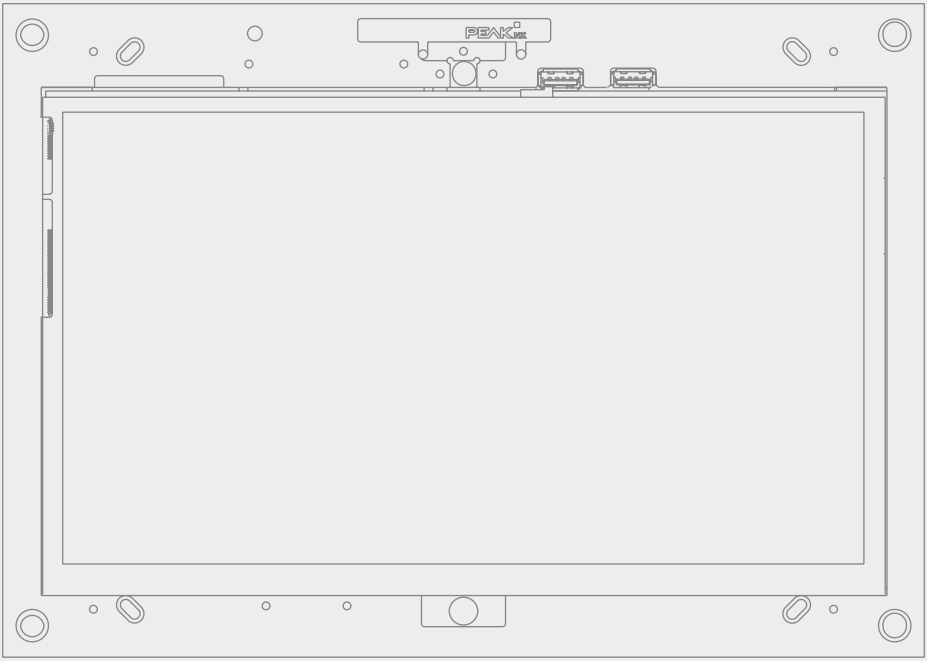

Control*mini*

Mode d’emploi

FR

V 1.4.0

Produit	Référence
Controlmini	PNX12-10001

Ce manuel d'utilisation contient les informations les plus importantes pour utiliser le Controlmini en toute sécurité. Veuillez le lire méticuleusement avant de travailler avec l'appareil. Cela s'applique à toutes les personnes utilisant l'appareil.

Les noms de produits mentionnés dans ce document peuvent être des marques commerciales ou des marques déposées de leurs propriétaires respectifs. Elles ne sont pas expressément marquées par « ™ » et « ® ».

© PEAKnx GmbH
Otto-Röhm-Straße 69
64293 Darmstadt
Allemagne

www.peaknx.com
info@peaknx.com
Version du document : 1.4.0
Date : 06.01.23

Les symboles et les mots-clés utilisés dans cette notice

⚠ **Avertissement**	Respectez l'avertissement afin d'éviter la mort ou les blessures graves
⚠ **Attention**	Respectez la remarque afin d'éviter les blessures ou les dégâts matériels
Remarque	Consignes d'action et faits importants
Conseil	Remarque utile complémentaire

Consignes de sécurité importantes, à lire avant l'installation !

⚠ **Avertissement**

En cas d'installation non conforme, l'appareil peut provoquer des chocs électriques dangereux !

- L'installation et la mise en service ne doivent être effectuées que par des techniciens formés (électrotechniciens).

⚠ **Attention**

Évitez d'endommager le panneau !

- N'utilisez le panneau que lorsqu'il est en état de marche, selon son usage conforme, en respectant les règles de sécurité et de bon sens et en suivant les consignes de cette notice !
- Ne modifiez pas et ne transformez pas l'appareil sans autorisation expresse du fabricant !
- Faites réparer rapidement toute panne pouvant compromettre la sécurité !

Table des Matières

Page

Mentions légales 2
Les symboles et les mots-clés utilisés dans cette notice 3
Consignes de sécurité importantes, à lire avant l'installation ! 3
1 Groupes cibles 6
2 Utilisation conforme 6
3 Description du produit 7
3.1 Logiciel 7
3.1.1 Système d'exploitation 7
3.1.2 Fonctionnement avec le logiciel PEAKnx YOUVI 7
3.1.3 Fonctionnement avec des logiciels tiers 8
3.2 Propriétés du produit 8
3.3 Éléments de l'appareil I. Variante encastrée 9
3.4 Éléments des appareils II. Variante en saillie 10
3.5 Panneau tactile, vue frontale 11
3.6 Panneau tactile, vue arrière 12
3.7 Remarques concernant la connectique du panneau 13
3.7.1 Port KNX 13
3.7.2 Alimentation électrique 13
3.7.3 Port Ethernet 13
3.7.4 Ports pour souris et clavier externe 13
3.8 Éléments de commande 13
3.8.1 Interface graphique 13
4 Contenu de la livraison 14
5 Remarques importantes sur la sécurité et la manipulation 15
6 Montage et mise en service 15
6.1 Préparation 16
6.2 Installer la boîte d'encastrement 16
6.2.1 Installation dans la maçonnerie 16
6.2.2 Installation dans un mur creux 17
6.3 Monter la source d'alimentation électrique 17
6.3.1 Préparer la source de tension pour le rail DIN (recommandé) 17
6.3.2 Utilisation d'un bloc d'alimentation dans la boîte d'encastrement 17
6.4 Connexion et montage du panneau 19
7 Mise en service et fonctionnement initial 20
7.1 Allumer et éteindre le Controlmini 21
7.2 Activer la saisie au clavier 21
7.3 Mise en place de la visualisation 21
8 Maintenance 22
8.1 Nettoyer l'écran tactile 22
9 Dépannage 22
9.1 L'écran tactile ne réagit plus 23

9.1.1 Éteindre et rallumer 23
9.1.2 Couper le panneau de l’alimentation électrique 23
9.2 Windows rencontre des problèmes non réparables 23
9.3 Assistance technique 23
10 Caractéristiques techniques 24
Sous réserve de modifications 26
Conformité 26
Remarque sur l'élimination 26
Déclaration de conformité 27
À propos de PEAKnx 28

1 Groupes cibles

Ces instructions sont destinées à présenter les aspects essentiels de l'installation, de la mise en service, du fonctionnement et de la maintenance du Controlmini. En fonction de la phase d'utilisation, ce manuel s'adresse à d'autres groupes cibles :

- **Mise en service**
  L'installation et la mise en service ne peuvent être effectuées que par des électriciens et des intégrateurs de systèmes qualifiés. Des connaissances de base en matière d'installation électrique et KNX sont requises.

- **Commande**
  Le fonctionnement du panel commissionné est expliqué aux utilisateurs non qualifiés.

- **Réparation**
  N'effectuez en aucun cas vous-même les réparations de l'unité ! Si l'appareil venait à être endommagé, veuillez contacter notre support technique, voir le *9.3 Assistance technique*.

2 Utilisation conforme

Selon le logiciel utilisé, le Controlmini sert d'unité de contrôle pour l'ensemble de l'installation KNX à travers les pièces. Il sert donc également d'affichage d'état. L'appareil doit être utilisé dans le cadre des données techniques et des instructions données dans ce manuel. Tenez l'appareil à l'écart de l'humidité, de la saleté et de la poussière pour éviter de l'endommager.
Les applications suivantes font partie de l'utilisation prévue :

- Utilisation en tant que panneau de commande (saisie via le toucher) pour les appareils contrôlés par KNX
- Interphone pour les platines de rue compatibles
  - Une liste de toutes les platines de rue compatibles se trouve dans notre FAQ : *www.peaknx.com/fr/FAQ* sous la rubrique « Compatibilité ».
- Fonctionnement en intérieur, veillez aux conditions ambiantes, voir le *10 Caractéristiques techniques.*

Les applications suivantes **ne sont pas** conformes :

- Fonctionnement dans des installations nécessitant une surveillance spéciale, dans des zones de sécurité ou dans un environnement explosif
- Fonctionnement dans des conditions ambiantes qui ne respectent pas les spécifications de température et d'humidité de l'air. Cela comprend :
  - Le fonctionnement à l'extérieur
  - Le fonctionnement exposé à la lumière directe du soleil
  - Le fonctionnement dans des environnements fortement exposés à la poussière et à la saleté

  - Le fonctionnement dans des environnements à forte exposition aux vibrations
- Le fonctionnement dans un environnement mobile (p. ex. dans un camping-car)
- Le fonctionnement dans des véhicules aquatiques
- Utilisation de l'appareil par des enfants en bas âge
- Réparations ou modifications non autorisées de l'appareil

3 Description du produit

Le Controlmini (ou : panneau) est un ordinateur de haute qualité pour le montage mural. Il sert d'unité d'affichage et de contrôle pour les composants et les installations d'un bâtiment contrôlé par KNX.

3.1 Logiciel

Le panneau peut être utilisé aussi bien avec le logiciel YOUVI fourni qu'avec d'autres logiciels compatibles avec Windows.

Remarque : *PEAKnx ne fournit aucun service ou garantie pour les produits logiciels tiers ou les mises à jour des pilotes du système d'exploitation.*

3.1.1 Système d'exploitation

Le système d'exploitation utilisé est Microsoft Windows 10 IoT Enterprise LTSC. Tous les composants nécessaires au fonctionnement de l'appareil sont préinstallés. Le TecTool est préinstallé et permet d'activer des fonctions comme la protection en écriture. D'autres instructions et pilotes peuvent être téléchargés sur le site *www.peaknx.com*. D'autres programmes pour la visualisation des informations du bâtiment et pour le contrôle du bâtiment peuvent être installés.

3.1.2 Fonctionnement avec le logiciel PEAKnx YOUVI

Le logiciel de visualisation YOUVI Basic inclus dans la livraison est utilisé pour contrôler les dispositifs KNX tels que les prises, les interrupteurs, les lumières, les variateurs, les lumières RGB, les chauffages, les stores et les volets. Grâce au routeur IP inclus dans le logiciel, le panneau peut exécuter la visualisation de YOUVI sans serveur externe ni coupleur de bus supplémentaire. Seule la connexion au réseau IP et au bus KNX (via la connexion KNX intégrée au panneau) est nécessaire. En plus de la visualisation et du routeur IP, un moniteur de bus est également inclus dans la livraison, qui peut enregistrer et filtrer le trafic KNX.
En dehors des fonctions de base pour la commande des appareils KNX, YOUVI peut être étendu avec des modules pour la connexion de caméras IP, la création de logiques, pour la commande en déplacement via une application ou pour la commande vocale. Tous les modules actuels sont disponibles dans la boutique à l'adresse *www.peaknx.com > Shop > Software > YOUVI*.

Remarque : *Pour l'installation de YOUVI, veuillez porter une attention particulière au Guide*

de démarrage rapide de YOUVI et aux informations sur la préparation du projet KNX pour permettre la lecture automatique du projet. Ce petit guide est inclus dans la livraison.

Pour plus d'informations sur YOUVI, veuillez consulter l'aide de YOUVI, à laquelle vous pouvez accéder dans YOUVI sous l'icône « ? ». Vous y trouverez également la **gamme actuelle des fonctions** du logiciel sous : *Visualisation > Portée fonctionnelle.*

3.1.3 Fonctionnement avec des logiciels tiers

Le système d'exploitation Windows 10 LTSC préinstallé sur le panneau permet l'utilisation d'autres logiciels Windows, par exemple pour les visualisations et les interphones de porte. Selon le logiciel utilisé, la portée fonctionnelle du panneau peut être considérablement accrue. Une liste des logiciels compatibles se trouve dans les FAQ : *www.peaknx.com/fr/FAQ* sous la rubrique « Compatibilité ».
Des instructions supplémentaires, par exemple pour configurer le panneau comme une station de porte, sont disponibles dans la zone de téléchargement de PEAKnx *: https://www.peaknx.com/fr/downloads.*

3.2 Propriétés du produit

- Écran couleur TFT, rétroéclairé par LED, 1920 × 1080 pixels
- Écran tactile, projeté et capacitif (PCAP)
- Haut-parleurs et micro intégrés
- Caméra intégrée
- Connexion au bus de terrain pour KNX
- Connexion Ethernet 100 Mbit, standard approprié pour le câblage : Cat-5 ou version supérieure
- Système d'exploitation : Windows 10 IoT Enterprise LTSC
- Pas de ventilateur, donc silencieux
- Alimentation 24 V DC ; 2,5 A
- Consommation électrique maximale à pleine charge : 15 W
- Consommation de courant en marche à vide : 10 W, fonctionnement serveur sans LCD : 5 W
- Température ambiante 0 à 35 °C
- Montage parallèle au mur, en format paysage avec boîte d'encastrement dans le mur ou avec cadre apparent au mur
- Type de protection IP20

3.3 Éléments de l’appareil I. Variante encastrée

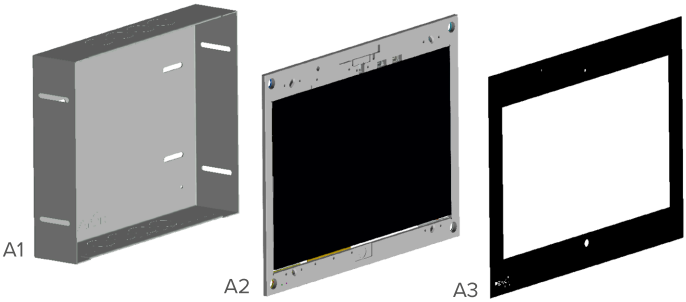

Position	Description
A1	Boîte d’encastrement
A2	Panneau avec écran tactile
A3	Vitre frontale

3.4 Éléments des appareils II. Variante en saillie

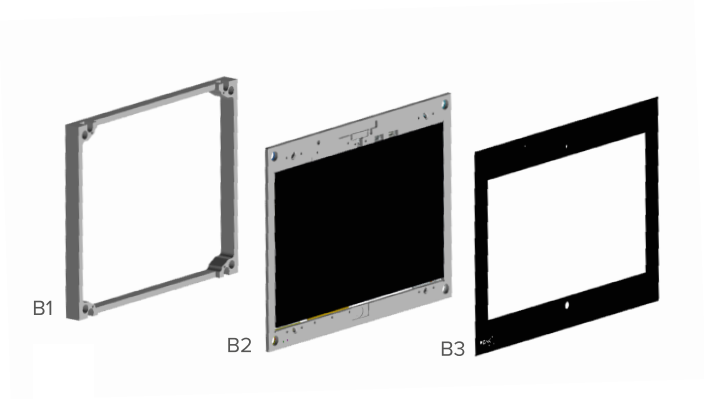

Position	Description
B1	Cadre de saillie
B2	Panneau avec écran tactile
B3	Vitre frontale

3.5 Panneau tactile, vue frontale

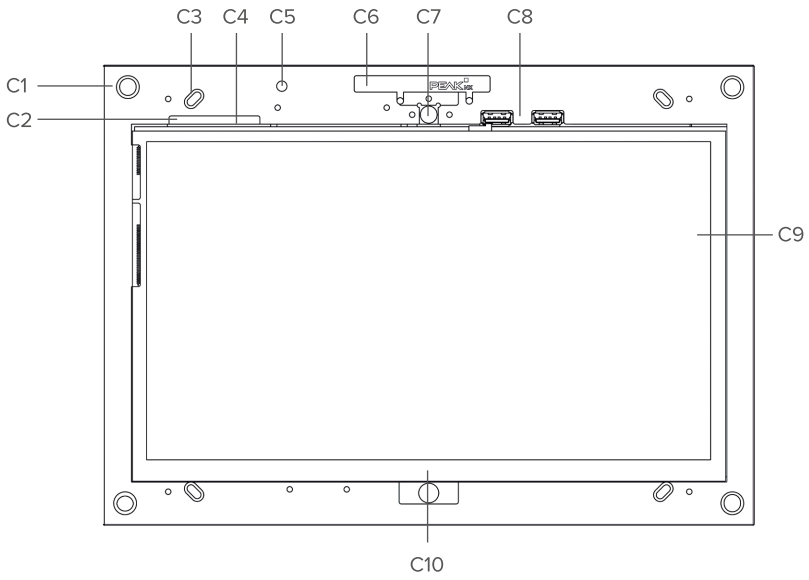

Position	Description
C1	4 x logements pour la vitre frontale
C2	Touche Marche/Arrêt
C3	4 x trous de fixation
C4	Bouton de réglage du volume
C5	Micro
C6	Antenne Wi-Fi
C7	Caméra
C8	2 x USB 2.0
C9	Écran tactile
C10	Homebutton Windows

3.6 Panneau tactile, vue arrière

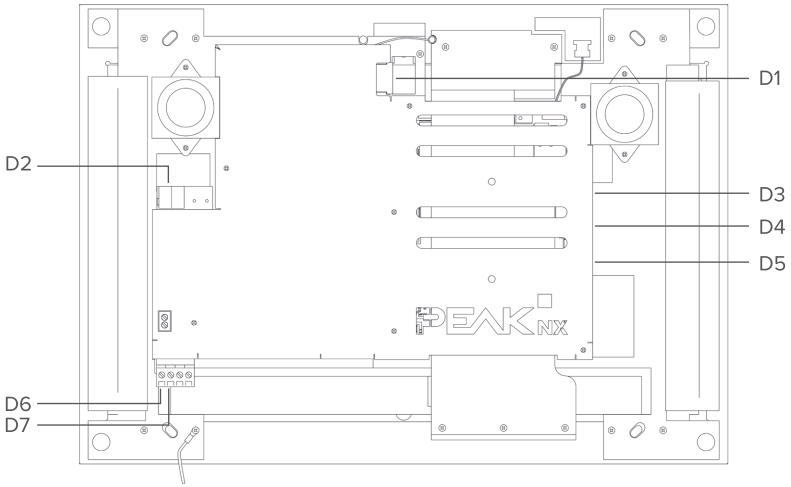

Position	Description
D1	Raccord Ethernet 100 Mbit
D2	Borne d’installation KNX-Wago 243-211
D3	Mini-HDMI
D4	Fente pour carte MicroSD
D5	USB 3.2 Gen1
D6	Alimentation électrique, panneau : 24 V DC
D7	Alimentation électrique, panneau : GND

3.7 Remarques concernant la connectique du panneau

3.7.1 Port KNX

Un terminal de la spécification suivante est utilisé pour la connexion KNX :
KNX WAGO 243 211, diamètre du conducteur : 0,6 - 0,8 mm.

Remarque : *Le bus de terrain KNX ne peut être utilisé qu'avec le logiciel PEAKnx.*

3.7.2 Alimentation électrique

La borne enfichable pour l'alimentation électrique est conçue pour une section de conducteur (rigide) comprise entre 0,14 mm^2 et 1,5 mm^2. La section du conducteur (flexible) avec embout sans manchon plastique doit être comprise entre 0,25 mm^2 et 1,5 mm^2.

3.7.3 Port Ethernet

Remarque : *Un câble de catégorie CAT5e est recommandé pour utiliser la connexion LAN 100Mbit.*

3.7.4 Ports pour souris et clavier externe

L'arrière du panneau dispose d'un port USB pour pouvoir brancher d'autres éléments de commande au panneau, comme une souris ou un clavier externe. Le panneau avant sous la vitre frontale dispose de deux autres ports USB, par exemple pour l'utilisation d'un adaptateur sans fil USB pour clavier et souris sans fil ou pour le transfert de données vers le panneau.

Attention

Évitez la surchauffe des composants importants du panneau !

- Évitez l'utilisation prolongée d'appareils gourmands en énergie connectés au port USB.

3.8 Éléments de commande

Attention

Évitez de vous blesser avec des éléments qui chutent !

- Assurez-vous que les jeunes enfants n'ont pas accès à la vitre frontale magnétique et qu'ils ne la détachent pas par inadvertance.

3.8.1 Interface graphique

La commande s'effectue en touchant l'écran tactile. Les appuis courts sur l'écran tactile sont

interprétés comme des clics de souris. Un clic droit de la souris s'effectue par un appui long (env. 3 secondes).
Les entrées de texte peuvent être effectuées à l'aide du clavier à l'écran de Windows. Celui-ci se trouve dans la barre des tâches en bas à droite. Si vous balayez à partir du côté droit de l'écran, vous pouvez également passer en mode tablette dans le menu qui s'affiche afin que le clavier apparaisse automatiquement lorsque vous tapez dans une zone de texte.

Attention

Évitez d'endommager la vitre frontale et l'écran !

- N'utilisez pas l'écran tactile avec des objets pointus ou tranchants.

4 Contenu de la livraison

- Panneau Controlmini
- Clé USB : Logiciel YOUVI Basic, manuel d'utilisation Controlmini
- Brèves instructions pour la mise en service du panneau et du logiciel
- Connecteur réseau
- Câble de raccordement réseau

En option inclus dans la livraison :
- Vitre frontale
- Boîte d'encastrement ou cadre de saillie
- Recovery Stick
- Bloc d'alimentation du Controlmini pour l'armoire électrique (recommandé) ou la boîte d'encastrement

5 Remarques importantes sur la sécurité et la manipulation

Avertissement

Le panneau ne peut être installé et mis en service que par des électriciens qualifiés !

Avertissement

Respectez les réglementations nationales applicables dans votre pays en matière d'installation, de test fonctionnel, de réparation et de maintenance des produits électriques !

- Respectez les « Cinq règles de sécurité » et appliquez-les correctement :
  - Déconnecter le réseau
  - Protéger contre une remise sous tension
  - Vérifier si l'installation n'est plus sous tension
  - Relier à la terre et court-circuiter les parties de réseau de l'installation déconnectées
  - Protéger contre l'accès les parties voisines sous tension
- Avant l'installation, assurez-vous que tous les câbles de connexion de l'appareil ne sont pas endommagés.

Attention

Évitez la surchauffe des composants importants du panneau !

- Le panneau ne peut être installé qu'en mode paysage et parallèlement au mur pour assurer la ventilation de l'ordinateur dans le panneau par convection.

6 Montage et mise en service

Le Controlmini peut être monté au mur aussi bien encastré (boîte d'encastrement PNX12-10004) qu'en surface (cadre de montage en surface PNX12-10005). En outre, il est possible de monter le Controlmini avec un cadre adaptateur approprié sur différentes boîtes d'encastrement d'autres fabricants.

D'autres instructions pour le montage de la version pour montage en saillie ou la fixation à l'aide d'adaptateurs sont fournies avec le cadre de montage en saillie ou l'adaptateur.

6.1 Préparation

Remarque : *Nous vous recommandons de sécuriser vous-même le panneau avec un fusible, car dans de rares cas, il doit être complètement débranché de l'alimentation électrique, voir partie 9.1.2 Couper le panneau de l'alimentation électrique*

Accessoires nécessaires pour l'installation du panneau :

- Boîte d'encastrement (PNX12-10004) ou cadre pour montage en saillie (PNX12-10005)
- Vitre frontale
- Bloc d'alimentation 24 V DC pour rail DIN (PNX12-10010) (recommandé)

ou

- Bloc d'alimentation 24 V DC pour la boîte d'encastrement (PNX12-10011)

6.2 Installer la boîte d'encastrement

Conseil : *Prenez pour la hauteur de montage du panneau la taille de l'utilisateur principal, pour que le bord supérieur du panneau soit à hauteur de ses yeux. Un écran légèrement plus bas empêche la fatigue des bras pendant l'opération.*

6.2.1 Installation dans la maçonnerie

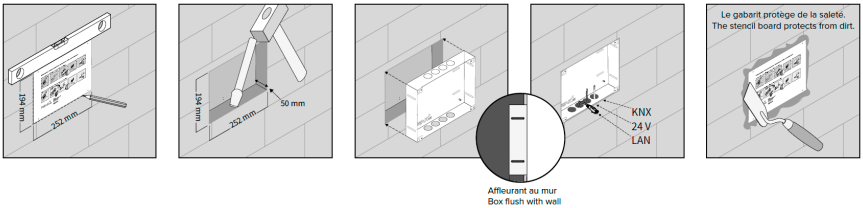

1. Faites un évidement de H x L x P : 194 x 252 x 50 mm dans le mur. Utilisez le gabarit fourni. La boîte d'encastrement doit ensuite être à fleur du mur.
2. En fonction de la position du câble, faites sortir les plaques circulaires de la boîte en haut ou en bas et insérez les passe-fils auto-étanches fournis pour éviter d'endommager le câble.
3. Lorsque vous insérez la boîte d'encastrement, faites passer les câbles d'alimentation et de communication (Ethernet, KNX) par différents trous de la boîte d'encastrement pour éviter d'éventuelles interférences.
4. Utilisez le gabarit comme protection contre les éclaboussures pendant le remplissage des bords.

6.2.2 Installation dans un mur creux

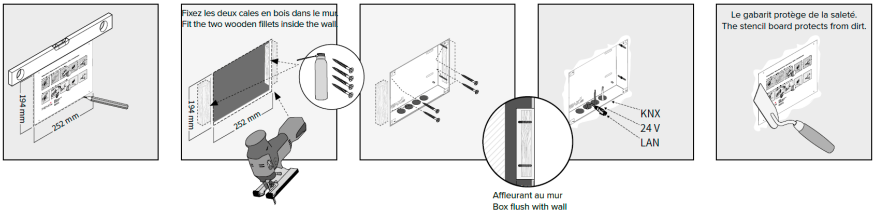

1. Faites un évidement de H x L : 194 x 252 mm dans le mur. Utilisez le gabarit fourni. La boîte d'encastrement doit ensuite être à fleur du mur.
2. Collez ou vissez les deux blocs de bois fournis dans le mur creux.
3. En fonction de la position du câble, faites sortir les plaques circulaires de la boîte en haut ou en bas et insérez les passe-fils auto-étanches fournis pour éviter d'endommager le câble.
4. Lorsque vous insérez la boîte d'encastrement, faites passer les câbles d'alimentation et de communication (Ethernet, KNX) par différents trous de la boîte d'encastrement pour éviter d'éventuelles interférences.
5. Vissez la boîte d'encastrement aux blocs de bois dans le mur creux à l'aide de quatre vis sur les côtés.
6. Utilisez le gabarit comme protection contre les éclaboussures pendant le remplissage des bords.

6.3 Monter la source d'alimentation électrique

Avertissement

Évitez tout choc électrique en cas de contact avec les éléments sous tension !

- Désactivez tous les disjoncteurs avant tous travaux sur l'appareil.
- Couvrez les éléments sous tension à proximité.

6.3.1 Préparer la source de tension pour le rail DIN (recommandé)

- Utilisez une source d'alimentation avec les spécifications suivantes :
  - 24 V DC, 2,5 A pour l'armoire électrique, référence : PNX12-10010
- Raccordez les fils du câble du bloc d'alimentation à la borne à vis enfichable incluse dans la livraison. Veuillez respecter la polarité.

6.3.2 Utilisation d'un bloc d'alimentation dans la boîte d'encastrement

Avant toute chose, avant de remplacer un appareil étranger par le Controlmini, une source d'alimentation est souvent disponible dans la boîte d'encastrement. Cela signifie que la tension de réseau et la basse tension se trouvent dans un même boîtier et en cas de mauvais contact, des

parties qui transportent normalement seulement la basse tension, reçoivent involontairement la tension du réseau.

Avertissement

Évitez de toucher les éléments sous tension en cas de panne !

- L'installation ne peut être effectuée que par des électriciens qualifiés !
- Vérifiez qu'il n'y a pas de tension avant de commencer à travailler !
- Posez les câbles basse tension pour qu'ils ne puissent pas conduire la tension du réseau.

1. Placez le bloc d'alimentation (PNX12-10011) dans la boîte d'encastrement.
2. Connectez le côté 24 V du bloc d'alimentation à la borne à vis enfichable incluse dans la livraison. Veuillez respecter la polarité.
3. Branchez le câble d'alimentation sur le côté 230 V du bloc d'alimentation.

4. **Mise à la terre**
   - En cas d'utilisation d'un bloc d'alimentation dans la **boîte d'encastrement du Controlmini**

- Branchez la mise à la terre dans la boîte d'encastrement. Utilisez le kit de mise à la terre fourni :

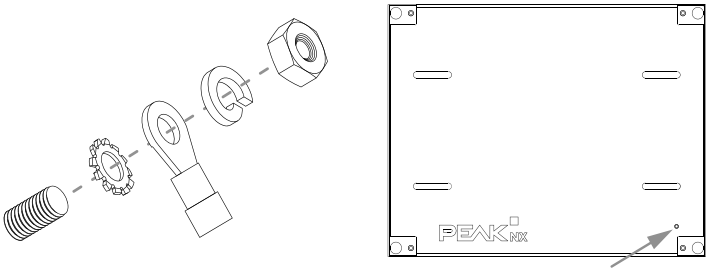

- En cas d'utilisation d'un bloc d'alimentation dans une **boîte d'encastrement d'un autre fabricant :**
- Connectez la mise à la terre au panneau. Utilisez le kit de mise à la terre fourni :

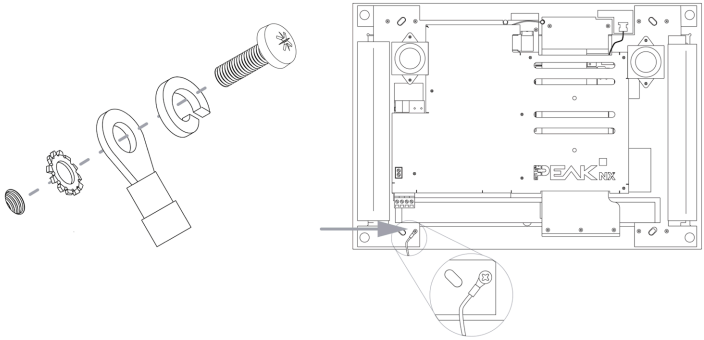

6.4 Connexion et montage du panneau

Préparation

- Gardez les vis fournies (M3x12) à portée de main pour la fixation du panneau.
- Pour les connexions, suivre les instructions du *3.7 Remarques concernant la connectique du panneau*

Connexion du panneau

5. Connectez le câble Ethernet au panneau (D1).
6. Branchez le câble KNX avec les couleurs rouge (+) et noir (-) dans la borne de raccordement KNX (D2), voir l'étiquetage sur le panneau.
7. Branchez le connecteur de 24 V prévu à cet effet dans les raccords appropriés du panneau (D6 et D7). Faites attention à la polarité.

Monter le panneau

1. Montez le panneau dans la boîte d'encastrement. Utilisez les vis à tête fraisée fournies (M3x12, 4 pièces) pour la fixation dans les trous correspondants (C3).

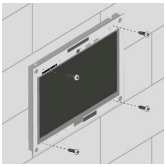

2. Insérez la vitre frontale avec les supports magnétiques dans les quatre douilles fournies, (C1) et continuez jusqu'à ce que la vitre soit en contact avec les quatre coins de l'écran tactile.
3. Assurez-vous que l'ouverture pour la caméra est positionnée sur l'écran supérieur.

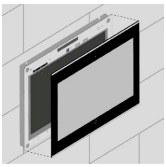

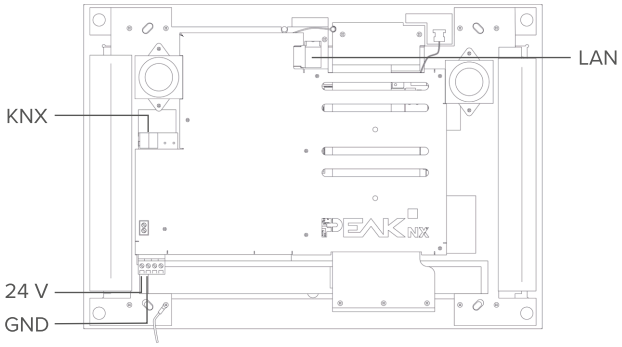

7 Mise en service et fonctionnement initial

Attention

Évitez d'endommager le panneau en le mettant en service trop tôt !

- Veillez aux conditions climatiques sur le site d'installation.
- Avant d'allumer l'appareil monté, il doit s'être acclimaté aux conditions sur le site d'installation.
- Les écarts de température et d'humidité de l'air peuvent endommager l'appareil.

Conseil : *Après l'installation et la mise en service du panneau, nous vous recommandons de créer une sauvegarde en utilisant le Recovery Stick de PEAKnx, disponible en option. Pour de plus amples instructions, consultez le guide de démarrage rapide correspondant.*

Attention

Évitez d'endommager la vitre frontale et l'écran !

- La surface sensible au toucher peut facilement être endommagée ! N'utilisez pas le panneau avec des objets pointus ou tranchants, mais uniquement avec vos doigts ou un stylo tactile.

7.1 Allumer et éteindre le Controlmini

Remarque : *À la livraison, le panneau se connecte automatiquement avec le nom d'utilisateur Controlmini sans mot de passe. Après la connexion, des utilisateurs supplémentaires peuvent être ajoutés ou d'autres paramètres peuvent être modifiés à tout moment dans les paramètres Windows.*

Allumer

- Retirez la vitre frontale : pour ce faire, saisissez le côté de la vitre frontale avec les deux mains et tirez-le avec précaution du panneau vers l'avant (support magnétique).
- Le bouton Marche/Arrêt est maintenant accessible (C2).
- Appuyez sur le bouton Marche/Arrêt. Le système d'exploitation se lance.

Éteindre

- Sur l'écran de démarrage Windows, appuyez sur le logo Windows et sélectionnez l'icône Marche/Arrêt. Sélectionnez l'option « Arrêter ».

Remarque : *En fonctionnement normal, il n'est pas nécessaire d'éteindre le Controlmini.*

7.2 Activer la saisie au clavier

Pour afficher automatiquement le clavier lorsque vous tapez sur un champ de saisie de texte, procédez comme suit :

- Faites glisser le curseur sur l'écran à droite et sélectionnez « Tous les paramètres ».
- Sélectionnez « Périphériques » > « Saisie ».
- Sous « Clavier tactile », cochez le dernier élément : « Afficher le clavier tactile lorsque vous n'êtes pas en mode tablette et qu'aucun clavier n'est connecté ».

Pour afficher l'icône du clavier dans la barre des tâches :

- Cliquez avec le bouton droit de la souris (un appui long) sur la barre des tâches et sélectionnez « Afficher le bouton clavier tactile ».

7.3 Mise en place de la visualisation

Après la mise en service, configurez la visualisation comme décrit dans les brèves instructions ci-jointes. Il est supposé que tous les actionneurs KNX ont déjà été paramétrés via l'ETS. Le projet KNX approprié est ensuite téléchargé dans *YOUVI Configuration > Projets.* À la fin du processus, faites une sauvegarde de votre visualisation configurée.

Remarque : *Pour l'installation de YOUVI, veuillez prêter une attention particulière au guide abrégé de YOUVI et aux informations sur la préparation du projet KNX pour permettre l'importation automatique du projet. Ce court manuel est inclus dans la livraison.*

8 Maintenance

8.1 Nettoyer l'écran tactile

En nettoyant la surface tactile, vous évitez que des empreintes ou la poussière n'entravent la fonction tactile.

Attention

Évitez d'endommager la vitre frontale et l'écran !

- N'utilisez pas de produits de nettoyage agressifs, agent de récurage, d'acides ou de solvants organiques. N'utilisez pas d'objets tranchants pour le nettoyage.
- Ne laissez pas l'humidité pénétrer dans l'appareil. Ne vaporisez pas le nettoyant directement sur la surface de l'écran tactile.

Retirer la vitre frontale

- Saisissez des deux mains le côté de la vitre frontale.
- Tirez-la prudemment du panneau vers l'avant, pour la détacher.

Activer le mode nettoyage

Si vous utilisez la visualisation YOUVI fournie, activez le mode de nettoyage pour le nettoyage. Procédez comme suit :

- Dans la visualisation YOUVI, passez aux réglages.
- Tapez sur « Activer le mode nettoyage » dans le coin supérieur gauche.

  Les éléments actifs sont alors désactivés pendant 20 secondes pour vous éviter de modifier accidentellement les valeurs de l'appareil pendant le nettoyage.

Nettoyer l'écran tactile et la vitre frontal

- Nettoyez l'écran tactile avec du nettoyant pour vitres ou l'une des lingettes de nettoyage fournies. D'autres lingettes nettoyantes sont disponibles dans la boutique PEAKnx.

Mettre la vitre frontale en place

- Insérez la vitre frontale avec les supports magnétiques dans les quatre douilles prévues à cet effet et continuez jusqu'à ce que la vitre soit en contact avec les quatre coins de l'écran tactile.
- Veillez à ce que l'évidement dans le cadre pour la caméra soit positionné en haut de l'écran.

9 Dépannage

Si vous avez des problèmes avec le Controlmini, n'effectuez pas de réparation vous-même, mais contactez votre distributeur. L'ouverture de l'appareil annule la garantie.

9.1 L'écran tactile ne réagit plus

Si le Controlmini ne répond plus à une entrée sur l'écran tactile (ce qui peut se produire dans de rares cas avec les mises à jour de Windows), un redémarrage du panneau aide généralement, voir chapitre *9.1.1 Éteindre et rallumer*. Si le problème persiste, le panneau doit être débranché du secteur puis remis sous tension, voir partie *9.1.2 Couper le panneau de l'alimentation électrique*. Si cela ne résout pas le problème, veuillez contacter notre assistance technique, voir le chapitre *9.3 Assistance technique*.

9.1.1 Éteindre et rallumer

Si le système d'exploitation ne peut pas être arrêté en appuyant brièvement sur le bouton, le panel doit être éteint manuellement et un redémarrage forcé doit être effectué.

Remarque : *Si un redémarrage forcé est effectué, les données non sauvegardées peuvent être perdues.*

Redémarrage forcé

- Gardez la touche Marche/Arrêt (C2) enfoncée pendant plus de 5 secondes.
  Le panneau s'éteint.
  Après l'arrêt, laisser le panneau éteint pendant 10 secondes.
- Redémarrez le panneau en appuyant à nouveau sur la touche Marche/Arrêt (C2).

9.1.2 Couper le panneau de l'alimentation électrique

Si le problème n'est pas résolu en redémarrant le panneau, il faut alors couper l'alimentation en électrique.

- Coupez l'alimentation électrique du panneau sur votre boîtier de fusibles pendant au moins une minute.

9.2 Windows rencontre des problèmes non réparables

Si l'interface utilisateur Windows a des problèmes que l'on ne peut pas résoudre, le système d'exploitation peut être restauré dans son état initial.

Remarque : *Le processus de restauration peut prendre jusqu'à 30 minutes. Pendant ce temps, le panneau ne peut pas être utilisé pour le contrôle du bâtiment.*

Chaque Controlmini est fourni avec une image permettant de restaurer le logiciel à l'état de livraison. Pour restaurer le panneau dans cet état, procédez comme suit :

Remarque : *Il est recommandé de créer une sauvegarde du serveur YOUVI dans YOUVI Configuration > Général > Général et une sauvegarde dans la Visualisation YOUVI > Configuration de YOUVI avant de restaurer l'état de livraison. Sauvegardez la sauvegarde sur un support de stockage séparé.*

- Tapez « Rest » dans la boîte de recherche Windows et sélectionnez les „Options de récupération“.
- Sélectionnez le bouton sous « Démarrage avancé » : « Redémarrer maintenant ».
- Vous serez redirigé vers le menu « Démarrage avancé ».
- Sélectionnez « Dépannage ».
- Sélectionnez « PEAKnx Factory Reset ».
- L’état d’usine sera rétabli.

9.3 Assistance technique

Si vous rencontrez des problèmes avec votre Controlmini, veuillez contacter notre équipe d’assistance de PEAKnx :

- E-mail : support@peaknx.com
- Créer un ticket d’assistance : support.peaknx.com
- Téléphone : +33 383 5415 20

10 Caractéristiques techniques

Alimentation	
Spécification de le Bloc d’alimentation	24 V DC ; 2,5 A
Borne de raccordement, section du conducteur	rigide : 0,14 mm^2 - 1,5 mm^2 flexible avec embout de fil sans manchon en plastique : 0,25 mm^2 - 1,5 mm^2
Consommation de courant	Fonctionnement (marche à vide) : 10 W Fonctionnement (charge pleine) : 15 W Fonctionnement serveur sans LCD : 5 W

Système informatique	
Processeur	Intel Quad-Core, refroidissement sans ventilateur par convection
Mémoire vive	4 Go
Disque dur	eMMC avec 64 Go ; Possibilité d’extension de mémoire par MicroSD
Système d’exploitation	Windows 10 IoT Enterprise LTSC

Raccords	
USB	2 x USB 2.0 (port avant) 1 x USB 3.2 Gen1
Ethernet	Connexion Ethernet 100 Mbit, standard approprié pour le câblage : CAT5e
Écran externe	1 x mini-HDMI
Bus de terrain	KNX
Bornes d'alimentation	24 V DC GND

Affichage	
Type	Écran couleur TFT, rétroéclairage à LED
Dimensions (diagonale)	11,6 pouces
Résolution	1920 x 1080 pixels
Technologie tactile	Technologie tactile projetée et capacitive (PCAP)

Périphériques	
Haut-parleurs	Large bande, stéréo
Micro	Caractéristiques spatiales
Webcam	Qualité HD
Wi-Fi	Wi-Fi 2,4GHz IEEE 802.11b/g/n
Bluetooth	4.0

Dimensions et poids	
Ordinateur avec panneau	297 x 210 x 22,5 mm
Vitre frontale	297 x 210 x 0,7 mm
Ordinateur avec panneau	1 720 g
Vitre frontale	116 g

Environnement	
Température ambiante	0 à +35 °C
Température pour le stockage et le transport	-20 à +60 °C
Type de protection (DIN EN 60529)	IP20
Normes et directives applicables	
- DIN EN 55024; DIN EN 61000-4-3, DIN EN 55011; DIN EN 300 328 V2.1.1 - EU directives 2011/65/EU + 2015/863/EU (RoHS 2)	

Sous réserve de modifications

Les modifications de fond de ce document suivant les avancées techniques sont effectuées sans préavis. Cette documentation a été préparée avec le plus grand soin et est révisée à intervalles réguliers. Mais nous ne pouvons pas garantir l'absence totale d'erreurs. Nous corrigeons les erreurs connues dans de nouvelles versions. Nous sommes toujours reconnaissants pour toute information sur des erreurs dans cette documentation.

Conformité

La conformité est confirmée par le signe CE. Les normes appliquées sont indiquées au chapitre *10 Caractéristiques techniques.*
La déclaration de conformité complète se trouve à la page suivante.

Remarque sur l'élimination

Ne jetez pas l'appareil usagé avec les ordures ménagères !
Respectez la directive européenne 2012/19/UE relative aux déchets d'équipements électriques et électroniques (DEEE).

Les déchets d'équipements électriques et électroniques peuvent contenir
- des substances dangereuses pour la santé et l'environnement, ou
- contiennent des substances précieuses à réutiliser.

Ne pas jeter avec les ordures ménagères.

Les déchets d'équipements électriques et électroniques peuvent être éliminés gratuitement dans des points de collecte publics pour une élimination respectueuse de l'environnement.

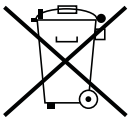

EU Declaration of Conformity

This declaration applies to the following product:

Product name: **Controlmini**

Item number(s): **PNX-002-A18-00017**

Manufacturer: DOGAWIST Investment GmbH
Otto-Roehm-Strasse 69
64293 Darmstadt
Germany

We declare under our sole responsibility that the mentioned product is in conformity with the following directives and the affiliated harmonized standards:

EU Directive 2011/65/EU (RoHS 2) + 2015/863/EU (amended list of restricted substances)
Electromagnetic Compatibility
- DIN EN 55024; VDE0878-24:2016-05
- DIN EN 61000-4-3:2011-04; VDE 0847-4-3:2011-04
- DIN EN 55011; VDE 0875-11:2018-05

RED
- DIN EN 300 328 V2.1.1

Darmstadt, 25 August 2020

Uwe Wilhelm, Managing Director

À propos de PEAKnx

En tant que fabricant de composants hardware et software innovants, PEAKnx développe des produits pour l'automatisation des bâtiments à l'épreuve du temps. Par exemple, des panneaux frontaux individuels, y compris la visualisation, qui fournissent toutes les informations d'un bâtiment intelligent en un point central. Dans ce cadre, une grande importance est accordée à la longévité des produits et à l'interaction qualitative du design et de la fonctionnalité.

En tant que nouvelle division du groupe PEAK basé à Darmstadt, en Allemagne, PEAKnx s'appuie sur plus de 25 ans d'expérience en matière de hardware et software. Grâce à un large réseau de partenaires certifiés, PEAKnx offre également les services associés – du conseil à l'installation et à la réalisation de projets d'automatisation. L'objectif est de rendre l'automatisation de la maison et du bâtiment confortable, économique et pérenne grâce à des solutions innovantes.

www.peaknx.com